Solamat 200 Teilezeichnung 1 (Stand 10/03)

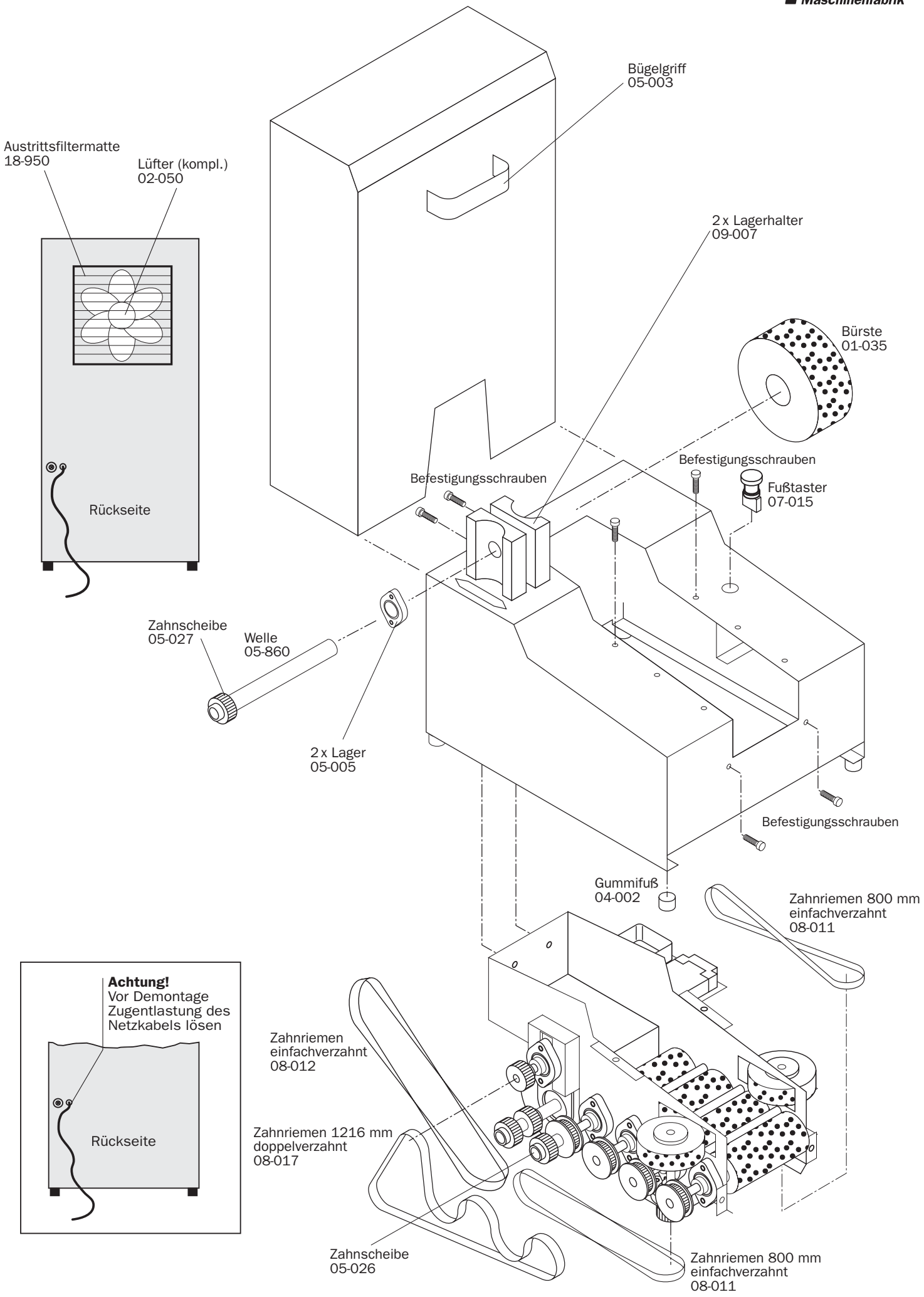

Solamat 200 Teilezeichnung 2 (Stand 10/03)
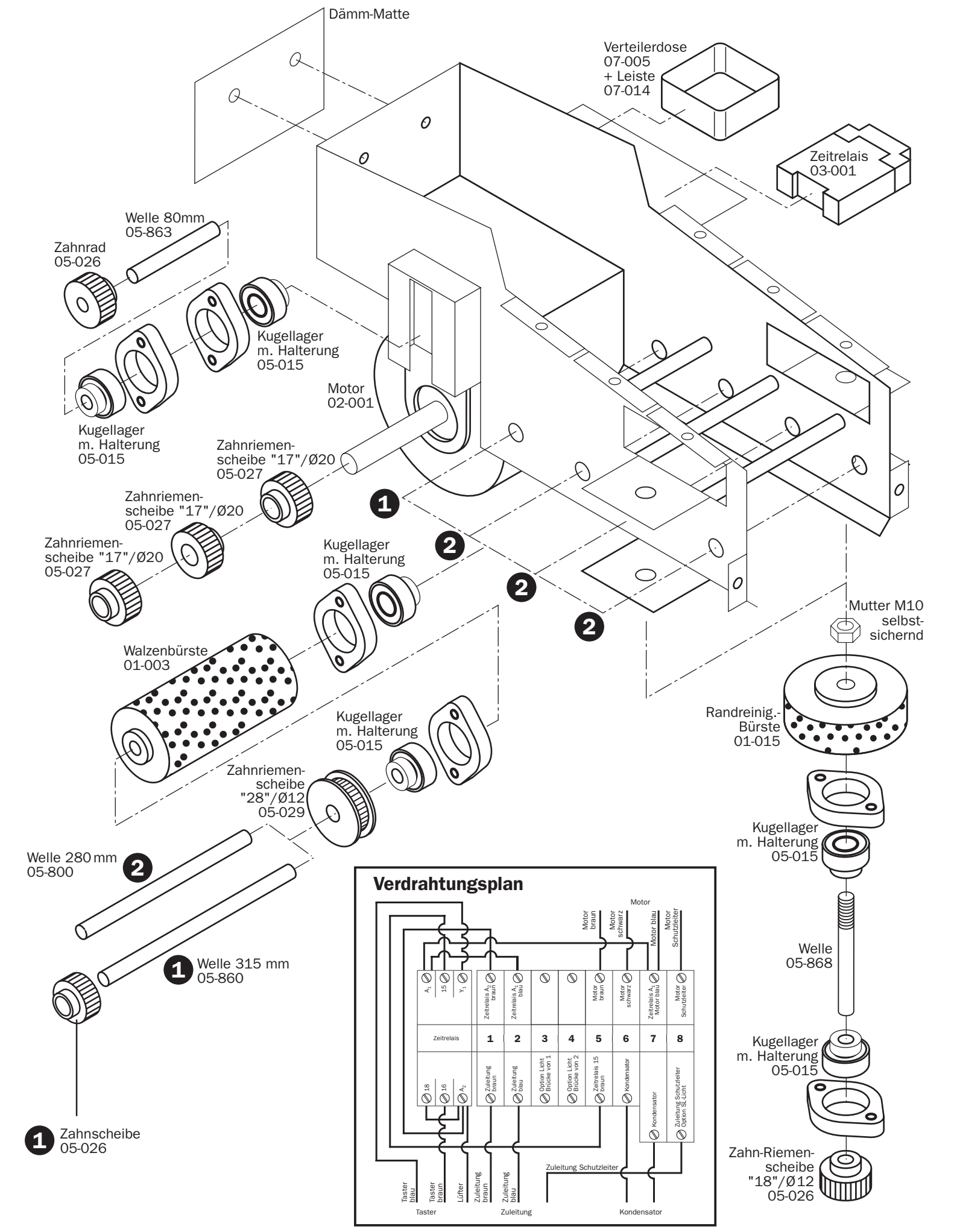
Heute Maschinenfabrik